HIDROMEK®

MG 330 MOTOR GRADER

ĐỘNG CƠ

Model	: MITSUBISHI 6D16-T
Loại	: 4 kỳ làm mát nước, 6 xi lanh phun trực tiếp, động cơ diesel, turbo tăng áp
Số xi lanh	: 6
Dung tích buồng đốt	: 7,545 cc
Công suất	: 135 HP (101 kW) @2200 rpm
Momen xoắn tối đa	: 608 Nm

Đạt tiêu chuẩn khí thải USA EPA Tier 1 và European

HỘP SỐ TRUYỀN ĐỘNG

Truyền lực (bánh răng hành tinh, thủy lực) với 6 tốc độ tiến và lùi

TRUYỀN ĐỘNG VI SAI VÀ TRUYỀN ĐỘNG CUỐI

Bộ giảm tốc đôi bằng bánh răng côn xoắn ốc và bánh răng hành tinh không có vi sai

KHỚP NỐI BẢN LỀ

26° Trái hoặc phải

TRỤC TRƯỚC

Độ dao động	: 15° Trái hoặc phải
Nghiêng bánh	: 20° Trái hoặc phải
Khoảng làm sạch gầm	: 555 mm

PHANH

Phanh chân	: Phanh đĩa làm mát bằng không khí, làm mát bằng dầu trên bốn bánh sau
Phanh tay	: Đĩa dầu có lò xo, không khí thoát ra ngoài trên trục truyền động

LỐP

13.00-24-12PR (G-2)

HỆ THỐNG THỦY LỰC

Mạch	: Hệ mở
Bơm dầu	: Bơm bánh răng
Dung tích	: 60 + 60 + 60 L/min @ 2,200 rpm
Áp suất xả	: 17.2 MPa

LƯỠI GẠT

Loại	: Đặt kiểu dãy chống mài mòn, kiểu hộp gia cố với dịch chyển thủy lực
Dài x Cao x Dày	: 3,710 mm x 610 mm x 19 mm
Độ nâng lưỡi gạt tối đa	: 460 mm
Góc quay tròn	: 360°
Độ nghiêng tối đa	: Tay trái 1,890 mm : Tay phải 1,900 mm
Góc cắt tối đa	: 90°
Góc cắt	: 36° to 81°

CÔNG SUẤT (Tốc độ)

Tiến	1 st	3,6	km/h
	2 nd	6,3	km/h
	3 rd	10,2	km/h
	4 th	15,1	km/h
	5 th	26	km/h
	6 th	42,4	km/h
Lùi	1 st	3,7	km/h
	2 nd	6,4	km/h
	3 rd	10,4	km/h
	4 th	15,4	km/h
	5 th	26,4	km/h
	6 th	43,2	km/h
Vòng quay tối thiểu	: 6,6 m		

KÍCH THƯỚC

Tổng chiều dài	: 7,820 mm
Tổng chiều ngang	: 2,360 mm
Tổng chiều cao	: 3,465 mm
Bánh cơ sở	: 5,700 mm
Khoảng sáng gầm	: 380 mm
Khoảng cách tâm 2 lốp	: Lốp trước: 1.980 mm : Lốp sau: 2.000 mm
Khoảng cách 2 tâm trục bánh	: 1,505 mm

TRỌNG LƯỢNG

Trọng lượng vận hành	: 13.400 kg

Trọng lượng vận hành, không tính phụ kiện thêm (option), với tiêu chuẩn ISO 6016, bao gồm thùng nhiên liệu đầy, hệ thống thủy lực và dầu thủy lực, trọng lượng người lái máy và trọng lượng tiêu chuẩn của máy.

MG 330

Kích thước (I)

Unit: mm

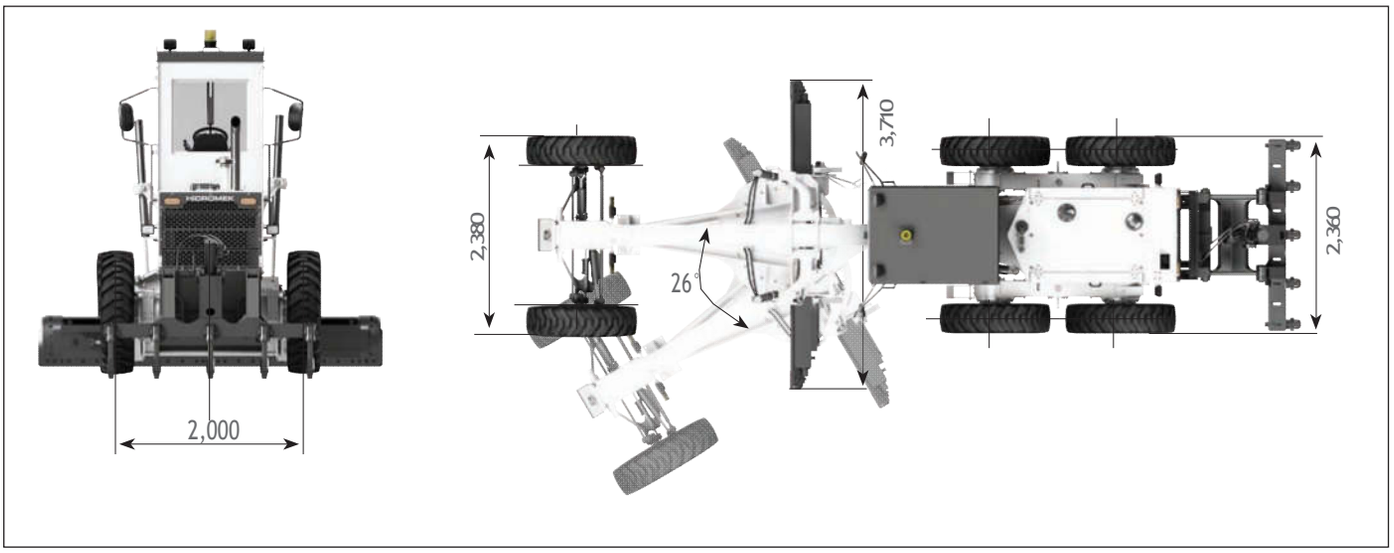

Kích thước (II)

Unit: mm

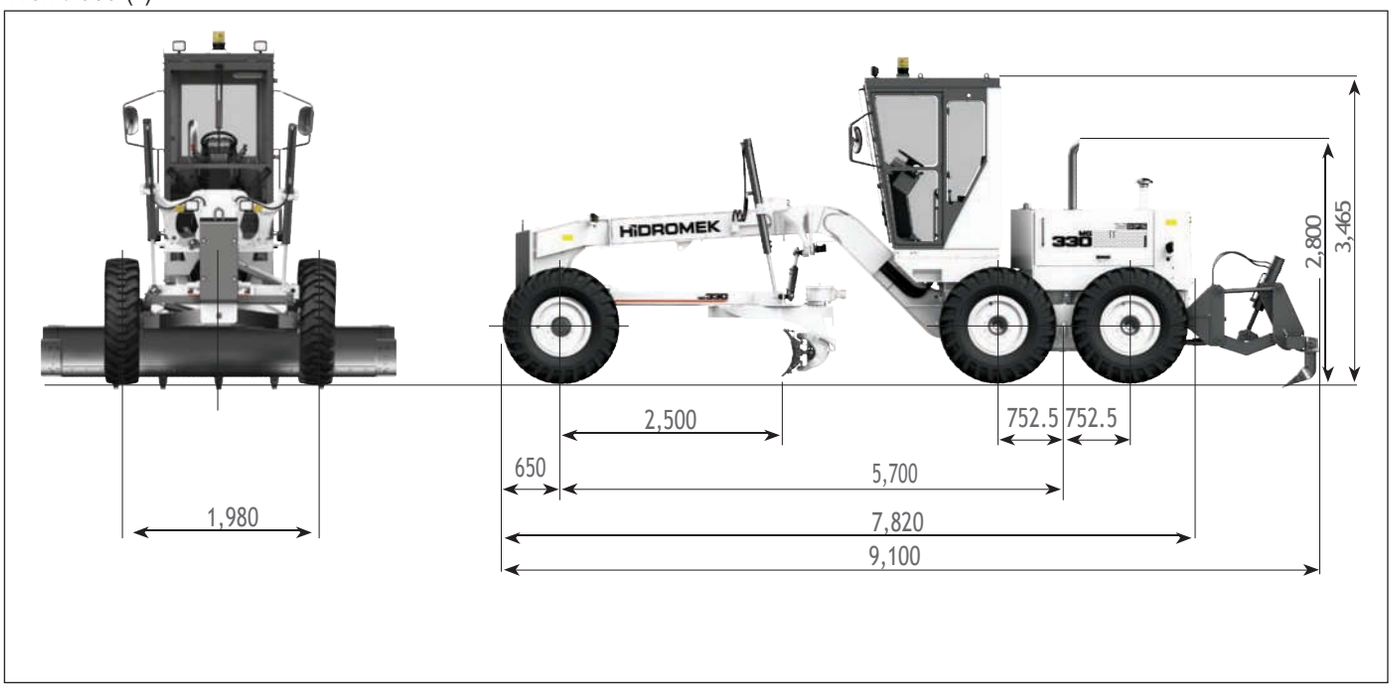

ENG-FEBRUARY2019

multico
Asia's Equipment Specialist

Trụ sở chính:Tầng 5, Tòa Spring Heirs, Số 9 ngõ 82, P.Dịch Vọng Hậu, Q.Cầu Giấy, Hà Nội
VPĐD: Tòa nhà Nam Đô, số 28 đường An Lộc, P.Thạnh Lộc, Q.12, TP.HCM
Tel: (+84) 24 37 564 666 (+84)28 62 840 909
https://hidromek.com.vn

HIDROMEK®