HMK 310 LC MÁY XÚC ĐÀO

HIDROMEK®

ĐỘNG CƠ

Model	: ISUZU-AH-6HK1X
Kiểu	: Làm mát bằng nước, 4 kỳ, 6 xi lanh thẳng hàng, phun trực tiếp, turbo tăng áp, có két làm mát gió, động cơ kim phun điện tử
Công suất	: 216HP (161kW) @1800rpm/SAEJ1995 (Gross)
	: 203HP (151kW) @1800rpm/SAEJ1349 (Net)
Moment xoắn tối đa	: 940Nm@1500rpm (Gross)
	: 903Nm@1500rpm (Net)
Dung tích buồng đốt	: 7790cc
Đường kính xilanh và hành trình piston	: 115mm x 125mm

Động cơ đạt tiêu chuẩn khí thải U.S EPA Tier 3 và EU Stage III-A

GẦM

Cấu trúc khung gầm hộp kiểu chữ X

Bản xích	: Bản 3 gân bám
Số lượng lá xích	: 2 x 51
Số gale tì	: 2x9
Số gale đỡ	: 2x2
Tấm chắn xích	: 2 x 3
Tăng xích	: Lò xo tăng xích thủy lực

CABIN

- Cải thiện tầm quan sát rộng cho lái máy
- Tăng không gian trong cabin
- Sử dụng 6 điểm đệm giữ cho cabin giảm rung chấn
- Điều hòa công suất lớn
- Màn hình màu LCD độ phân giải cao, đèn led phía sau
- Hệ thống điều khiển Opera
- Hộc để đồ mát
- Giá đỡ kính, sách và vật dụng cá nhân
- Thảm sàn loại dùng ở bể bơi (trống trơn trượt)
- Ghế lái điều chỉnh linh hoạt giúp thoải mái khi vận hành
- Cabin thiết kế thân thiện, tăng hiệu suất làm việc của lái máy thông qua việc thay đổi vị trí bảng điều khiển, tay cần di chuyển và hai bên tay trang.

HỆ THỐNG DI CHUYỂN VÀ PHANH

Di chuyển	: Thủy lực
Motor di chuyển	: Motor pittong với 02 tầng di chuyển
Hộp giảm tốc	: 02 tầng bánh răng hành tinh
Tốc độ di chuyển	
Chế độ cao	: 5,1 km/h
Tốc độ thấp	: 2,9 km/h
Lực kéo tối đa	: 25.490kgf
Khả năng leo dốc	: 35° (70%)
Phanh	: Thủy lực, đĩa có cảnh báo tự động
Áp suất bám nền (600mm)	: 0,62kgf/cm^2

HỆ THỐNG BÔI TRƠN

Hệ thống bôi trơn tập trung cho phép cung cấp chất bôi trơn tới tất cả các phần khó tiếp cận nhất của các cụm chi tiết máy như cần và tay cần.

HỆ THỐNG THỦY LỰC

Bơm chính	
Kiểu bơm	: Bơm đôi hướng trục thay đổi lưu lượng
Kiểu bơm	: 2 x 259 L/min
Bơm điều khiển	: Bánh răng, 27 L/min
Van xả tải	
Xi lanh	: 350 kgf/cm^2
Tăng công suất	: 380 kgf/cm^2
Di chuyển	: 350 kgf/cm^2
Quay toa	: 285 kgf/cm^2
Áp điều khiển	: 40kgf/cm^2
Xi lanh	
Cần chính	: 2 x ø 135 x ø 95 x 1.455 mm
Tay cần	: 1 x ø 150 x ø 105 x 1.760 mm
Bucket	: 1 x ø 135 x ø 95 x 1.195 mm

HỆ THỐNG ĐIỀU KHIỂN OPERA

• Bảng điều khiển dễ sử dụng	• Tự động sấy
• Tăng khả năng tiết kiệm nhiên liệu và hiệu quả đạt tối đa hiệu suất máy	• Tự động tăng công suất để cải thiện hiệu suất làm việc của máy
• Bảng điều khiển lựa chọn đa ngôn ngữ	• Hệ thống ga không tải tự động
• Tăng áp lực đào tự động bật, tắt	• Lựa chọn công suất và chế độ làm việc phù hợp
• Hệ thống bảo vệ và ngăn ngừa quá nhiệt giúp máy làm việc liên tục	• Màn hình thực tế hiển thị đầy đủ các thông số như áp suất, nhiệt độ, tải động cơ…
• Hệ thống điều khiển tự động ngắt điện	• Hệ thống chống trộm với mã hóa cá nhân
• Hệ thống cảnh báo và lưu trữ thông tin	• Có thể cài 27 giờ vận hành khác nhau
• Hệ thống cảnh báo và lưu trữ lỗi	• Camera sau (Optional)
• Hệ thống theo dõi qua vệ tinh GPRS (Optional)	

HỆ THỐNG QUAY TOA

Motor quay toa	: Kiểu pittong hướng trục với các van chống sốc khi dừng quay
Hộp giảm tốc	: 2 tầng bánh răng hành tinh.
Phanh quay toa	: Kiểu nhiều đĩa thủy lực, tự động cảnh báo
Tốc độ quay	: 10,20 v/p

DUNG TÍCH

Thùng nhiên liệu	: 475 L	Dầu động cơ	: 36L
Thùng dầu thủy lực	: 210 L	Két làm mát	: 36L
Hệ thống thủy lực	: 395 L		

HỆ THỐNG ĐIỆN

Điện áp	: 24 V
Ắc quy	: 2 x 12 V x 150 Ah
Máy phát	: 24 V / 50 A
Motor khởi động	: 24 V / 5,0 kw

TRỌNG LƯỢNG VẬN HÀNH

Trọng lượng máy khi vận hành tiêu chuẩn	: 31.600 kg

Trọng lượng vận hành, không tính phụ kiện thêm (option), với tiêu chuẩn ISO 6016, bao gồm thùng nhiên liệu đầy, hệ thống thủy lực và dầu thủy lực, trọng lượng người lái máy và trọng lượng tiêu chuẩn của máy

HMK 310 LC

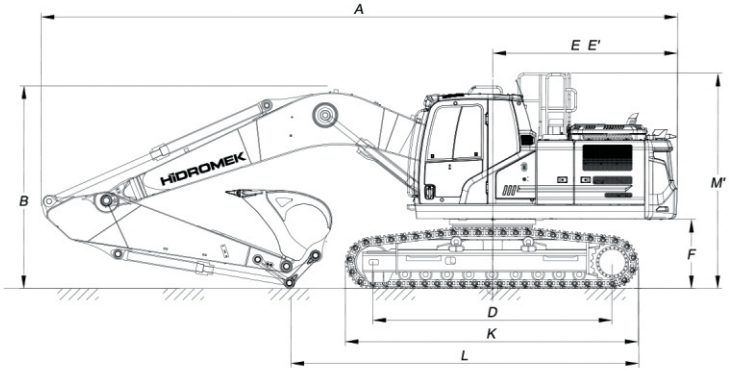

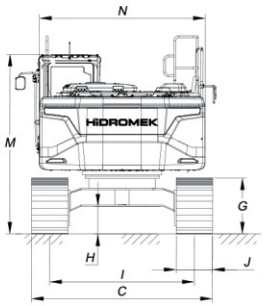

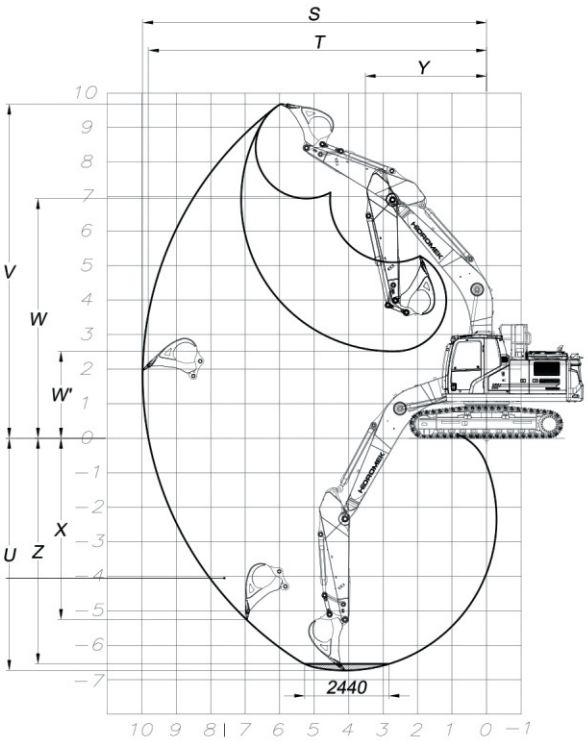

KÍCH THƯỚC CHUNG

Chiều dài Cần		6.280 mm	
Chiều dài Tay cần		*2.500 mm	3.070 mm
A	- Chiều dài tổng thể	10.880 mm	10.790 mm
B	- Chiều cao tổng thể khi gập Cần	3.490 mm	3.320 mm
C	- Chiều rộng tổng thể	3.200 mm	
D	- Khoảng cách bánh chủ động và dẫn hướng	4.030 mm	
E	- Khoảng cách quay	3.240 mm	
E´	- Bán kính quay	3.260 mm	
F	- Khoảng sáng gầm	1.205 mm	
G	- Chiều cao xích	1.070 mm	
H	- Khoảng sáng gầm xe tối thiểu	500 mm	
I	- Khoảng cách tâm 2 dải xích	2.600 mm	
J	- Bản xích	600 mm	
K	- Tổng chiều dài xích	4.950 mm	
L	- Chiều dài điểm tiếp đất	6.780 mm	5.860 mm
M	- Chiều cao cabin	3.140 mm	
N	- Bề rộng phần thân trên máy	2.990 mm	

* Tiêu chuẩn

KHOẢNG LÀM VIỆC

Kích thước Cần		6.280 mm	
Kích thước Tay cần		*2.500 mm	3.070 mm
S	- Tầm với đào tối đa	10.370 mm	10.910 mm
T	- Tầm với đào tối đa xuống đất	10.150 mm	10.700 mm
U	- Chiều sâu đào tối đa	6.760 mm	7.330 mm
V	- Chiều cao với tối đa	9.990 mm	10.290 mm
W	- Chiều cao hoạt động tối đa của gầu	7.020 mm	7.300 mm
W´	- Chiều cao hoạt động tối thiểu của gầu	3.310 mm	2.760 mm
X	- Chiều sâu cắt đất tối đa của gầu	5.140 mm	5.780 mm
Y	- Bán kính quay tối thiểu	4.360 mm	4.280 mm
Z	- Độ sâu đào tối đa (2440 mm level)	6.560 mm	7.160 mm

* Tiêu chuẩn

CÔNG SUẤT ĐÀO

Dung tích gầu tiêu chuẩn (SAE)	1,6 m^3
Lực đào gầu (tăng áp) ISO	19.800 (21.500) kgf
Lực kéo tay gầu ISO	16.500 (17.900) kgf

multico
Asia's Equipment Specialist

Trụ sở chính: Tầng 5, Tòa Spring Heirs, Số 9 ngõ 82, P. Dịch Vọng Hậu, Q. Cầu Giấy, Hà Nội
VPĐD: Tòa nhà Nam Đô, số 28 đường An Lộc, P. Thạnh Lộc, Q. 12, TP. HCM
Tel: (+84) 24 37 564 666 / (+84) 28 62 840 909
https://hidromek.com.vn

HIDROMEK®